CAD

41280a

IL PRESENTE PARTICOLARE E' IMPIEGATO NEI SEGUENTI PRODOTTI:

Il presente disegno e' di proprieta' esclusiva della DUCATI energia s.p.a Tutti i dati in esso contenuti sono strettamente riservati. E' messo a disposizione di terzi per scopi definiti. Ne e' vietato l'uso per ogni scopo diverso da quello stabilito in sede di messa a disposizione. A termini di legge non puo' essere riprodotto o divulgato a terzi senza nostra autorizzazione scritta.

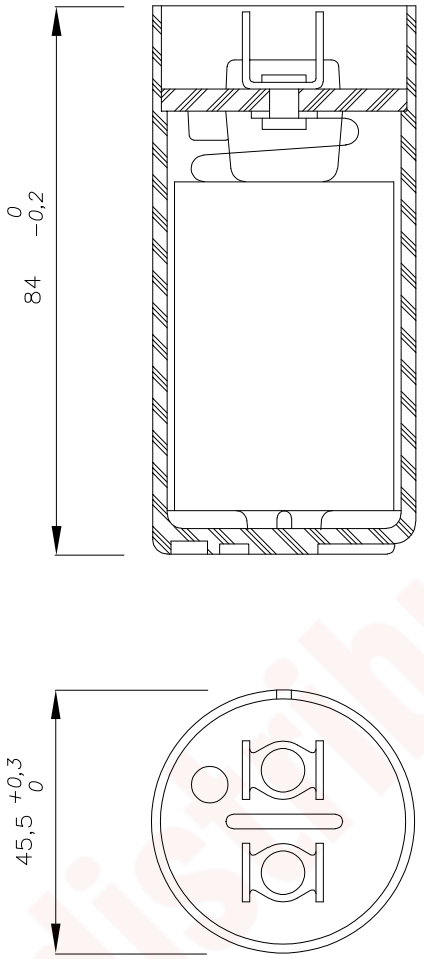

Codice	Descrizione	Q.ta'	U.d.M
312.31.3310	Cond. Finito	1	01

Designazione della qualita'						
tipo di semilavorato						
Stato di fornitura						
Caratteristi= che tecniche		C		Modifica elemento avvolto	02/05/03	S.F.
		Ed.	N.SM	Descrizione	Data	Firma

MATERIALE — MODIFICHE

Tolleranza quote libere	SCALA	DATA	FIRMA	VISTO	
± 0.5		26/11/99	Fornacciari		Sostituisce il
					Sostituito da

DUCATI energia s.p.a

OGGETTO Cond. Finito Motor Start 88−106uF 250V ø45,5x H84

CODICE 41280241 0

Ediz. C

em distribution