CAD

41280a

IL PRESENTE PARTICOLARE E' IMPIEGATO NEI SEGUENTI PRODOTTI:

Il presente disegno e' di proprieta' esclusiva della DUCATI energia s.p.a Tutti i dati in esso contenuti sono strettamente riservati. E' messo a disposizione di terzi per scopi definiti. Ne e' vietato l'uso per ogni scopo diverso da quello stabilito in sede di messa a disposizione. A termini di legge non puo' essere riprodotto o divulgato a terzi senza nostra autorizzazione scritta.

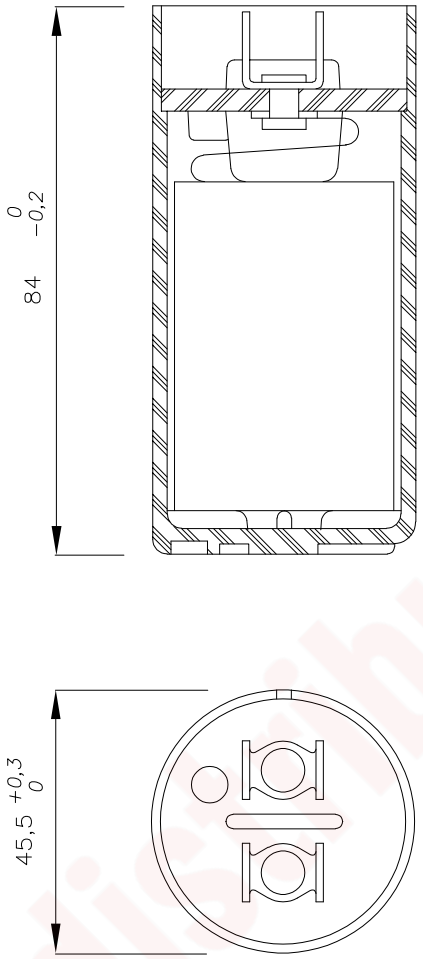

em distribution

Codice	Descrizione	Q.ta'	U.d.M
312.31.3285	Cond. Finito	1	01

Designazione della qualita'						
tipo di semilavorato						
Stato di fornitura						
Caratteristi= che tecniche		Ed.	N.SM	Descrizione	Data	Firma

MATERIALE			MODIFICHE		
Tolleranza quote libere ± 0.5	SCALA	DATA 20/05/02	FIRMA Fornacciari	VISTO	Sostituisce il Sostituito da

DUCATI energia s.p.a

OGGETTO Cond. Finito Motor Start 189−227uF 250V ø45,5x H84

CODICE 412802424

Ediz.